ISOROC

ИЗОРУФ, ИЗОРУФ-НЛ, ИЗОРУФ-Н, ИЗОРУФ-В

Минераловатный утеплитель на основе базальта

ОПИСАНИЕ ПРОДУКЦИИ

Isoroc ИЗОРУФ, ИЗОРУФ-НЛ / Н / В — минераловатный утеплитель на основе каменного волокна. Материал производится из природных компонентов изверженных горных пород базальтовой группы.

ОБЛАСТЬ ПРИМЕНЕНИЯ

- В качестве тепловой изоляции в покрытиях из железобетона или металлического настила с кровельным ковром из рулонных и мастичных материалов, в том числе с ковром без выравнивающих цементно-песчаных стяжек, зданий и сооружений различного назначения.
- Плиты **Изоруф-НЛ** и **Изоруф-Н** применяются в качестве нижнего слоя при двух- или трехслойном выполнении изоляции, **Изоруф** - в качестве однослойной изоляции, **Изоруф-В** - в качестве верхнего слоя при двух- или трехслойном выполнении изоляции. Могут применяться во всех климатических районах и зонах влажности, в слабоагрессивной и среднеагрессивной среде.

КОМПЛЕКСНОЕ РЕШЕНИЕ

Рекомендуется применять совместно с:

- **Изолайт-Л, Изолайт, Изолайт Люкс,** в качестве противопожарного заполнения гофры проф. листа;

- пароизоляционной пленкой **ISOVER ПАРАНЕТ (В), ISOVER ГИДРАНЕТ (D).**

ПРЕИМУЩЕСТВА

- Используется в зданиях всех типов без ограничения по высоте.
- Точная геометрия позволяет избежать «мостиков» холода.
- Высокая прочность на сжатие снижает требования к навыкам монтажника и повышает долговечность конструкции в целом.
- Эффективная гидрофобизация снижает вероятность случайного увлажнения.
- Низкая теплопроводность, высокоэффективный утеплитель.
- Пожаробезопасен, не горит, группа горючести - НГ, класс материала КМ0 – может использоваться без ограничений по площади кровли.

СХЕМА УТЕПЛЕНИЯ ПЛОСКОЙ КРОВЛИ

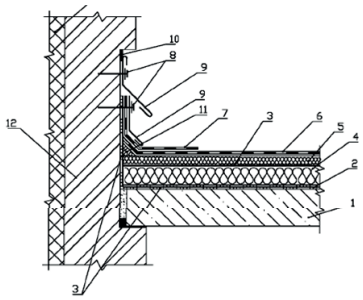

1. Плиты покрытия
2. Пароизоляция
3. Точечная приклейка теплоизоляции и полосовая приклейка пароизоляции
4. Плиты ИЗОРУФ, ИЗОРУФ-Н, ИЗОРУФ-НЛ
5. Плиты ИЗОРУФ-В
6. Кровельный ковер
7. Дополнительные слои кровельного ковра
8. Крепление фартуков дюбельными гвоздями
9. Фартук из оцинкованной стали
10. Герметик
11. Бортик из плит ИЗОРУФ, ИЗОРУФ-В
12. Несущая стена

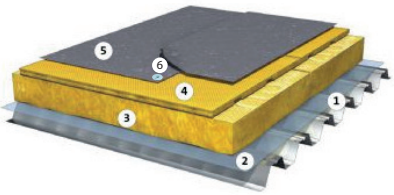

1. Лист кровельный металлический профилированный
2. Пароизоляция
3. Теплоизоляция плиты Изоруф-Н, Изоруф-НЛ
4. Теплоизоляция плиты Изоруф, Изоруф-В
5. Гидроизоляция
6. Механическое крепление

СЕРТИФИКАТЫ

- Сертификат соответствия требованиям технического регламента №123-ФЗ
- Экспертное заключение на соответствие единым санитарно-эпидемиологическим требованиям
- Сертификат соответствия ГОСТ Р
- Техническое свидетельство ФАУ «ФЦС»
- Декларация о соответствии требованиям ГОСТ 32314-2012

ИЗОРУФ, ИЗОРУФ-НЛ, ИЗОРУФ-Н, ИЗОРУФ-В

Минераловатный утеплитель на основе базальта

ТЕХНИЧЕСКИЕ ХАРАКТЕРИСТИКИ

Показатель	Единицы измерения	Значение				Метод контроля
		ИЗОРУФ-НЛ	ИЗОРУФ-Н	ИЗОРУФ	ИЗОРУФ-В	
Теплопроводность при температуре 283 К, 10 °С, λ_{10}, не более	Вт / (м·К)	0,034	0,035	0,036	0,037	ГОСТ 31924
Расчетное значение теплопроводности при условиях эксплуатации А, $\lambda_А$, не более	Вт / (м·К)	0,039	0,040	0,042	0,043	ГОСТ Р 54855
Расчетное значение теплопроводности при условиях эксплуатации Б, $\lambda_Б$, не более	Вт / (м·К)	0,040	0,042	0,044	0,045	ГОСТ Р 54855
Плотность	кг/м^3	115	130	155	175	ГОСТ 17177
Прочность на сжатие при 10% относительной деформации, не менее	кПа	40	40	60	65	ГОСТ EN 826
Сосредоточенная сила при заданной абсолютной деформации (деформация 5 мм), не менее	кПа	300	350	400	600	ГОСТ EN 12430
Предел прочности при растяжении перпендикулярно к лицевым поверхностям, не менее	кПа	7,5	8	12	15	ГОСТ EN 1607
Содержание органических веществ, не более	% по массе	4,0	4,0	4,0	4,0	ГОСТ 31430
Паропроницаемость	кг/м^2	0,3	0,3	0,3	0,3	ГОСТ 25898
Водопоглощение при кратковременном и частичном погружении, не более	кг/м^2	1,0	1,0	1,0	1,0	ГОСТ EN 1609
Группа горючести		НГ	НГ	НГ	НГ	ГОСТ 30244

УПАКОВКА

ISOROC Изоруф-НЛ, Изоруф-Н, Изоруф, Изоруф-В может быть упакован следующим способом:

ЕДИНИЧНЫЕ УПАКОВКИ
Плиты упковываются в полиэтиленовую термоусадочную пленку.

УПАКОВКИ НА ПАЛЛЕТАХ
Единичные упаковки укладываются на деревянные поддоны и затягиваются стрейч-худ.

ТРАНСПОРТИРОВКА

Транспортирование материала следует производить в соответствии с требованиями ГОСТ 25880 любыми видами крытых транспортных средств согласно правилам перевозок грузов, действующим на данном виде транспорта.

При транспортировании, погрузке, выгрузке и хранении материала должна обеспечиваться его сохранность от повреждений, увлажнения, загрязнения и солнечных лучей.

СКЛАДИРОВАНИЕ

Материал должен храниться в упакованном виде в сухих крытых помещениях, быть изолированным от воздействия прямых солнечных лучей и осадков.

Допускается складировать под навесом или на открытой площадке на паллетах в полиэтиленовых чехлах или иных упаковках, полностью защищающих плиты от воздействия атмосферных осадков.

Высота штабеля при складировании не должна превышать 3 м, при ручной укладке.

Допускается складирование в несколько ярусов, при условии обеспечения требований безопасности и сохранности изделий.

ГЕОМЕТРИЧЕСКИЕ РАЗМЕРЫ ПЛИТ И НОРМЫ УПАКОВКИ

ИЗОРУФ-НЛ /Н

Геометрические размеры плит, мм*			Кол-во плит в пачке, шт.	Площадь плит в упаковке, м^2	Объем плит в упаковке, м^3
Длина, мм	Ширина, мм	Толщина, мм			
1 000	600	50	6/5	3,6/3,0	0,18/0,15
		100	3/2	1,8/1,2	0,18/0,12
		150	2	1,2	0,180

ИЗОРУФ

Геометрические размеры плит, мм*			Кол-во плит в пачке, шт.	Площадь плит в упаковке, м^2	Объем плит в упаковке, м^3
Длина, мм	Ширина, мм	Толщина, мм			
1 000	600	50	4	2,4	0,12
		100	2	1,2	0,12
		150	1	0,6	0,09

ИЗОРУФ-В

Геометрические размеры плит, мм*			Кол-во плит в пачке, шт.	Площадь плит в упаковке, м^2	Объем плит в упаковке, м^3
Длина, мм	Ширина, мм	Толщина, мм			
1 000	600	40	5	3,0	0,12
		50	4	2,4	0,12

* По согласованию возможно изготовление плит других размеров.
**Шаг по толщинам 10 мм